Определение объема по малым частицам Имя:

Заполните каждый куб малыми кубами и подсчитайте объем. Измерения проводить в сантиметрах.

об)

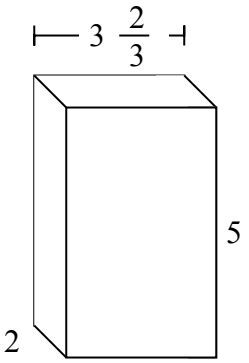

1)

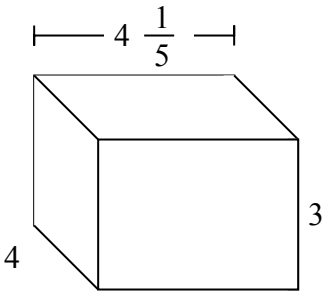

2)

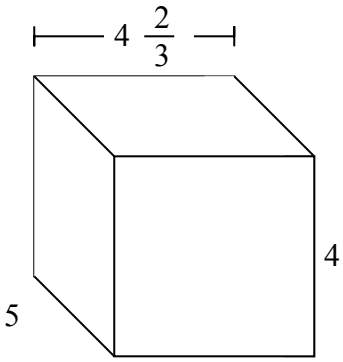

3)

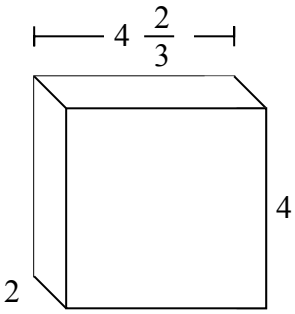

4)

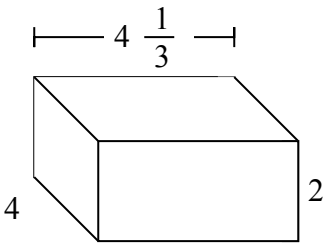

5)

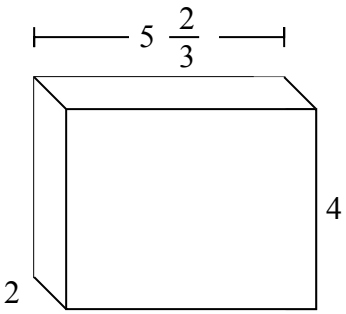

6)

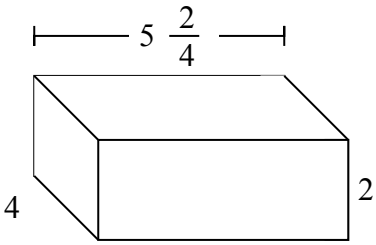

7)

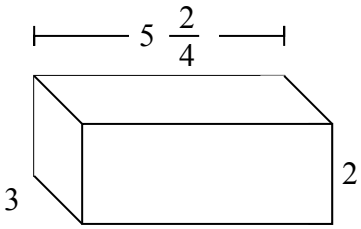

Ответы

об. $36\ ^{2}/_{3}$ cm

1. _____

2. _____

3. _____

4. _____

5. _____

6. _____

7. _____

1-7	86	71	57	43	29	14	0

Определение объема по малым частицам Имя: Ключ к правильным ответам

Заполните каждый куб малыми кубами и подсчитайте объем. Измерения проводить в сантиметрах.

об)

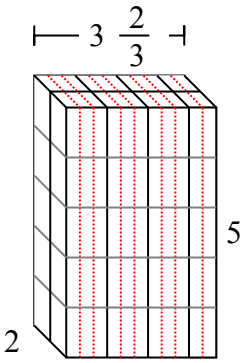

1)

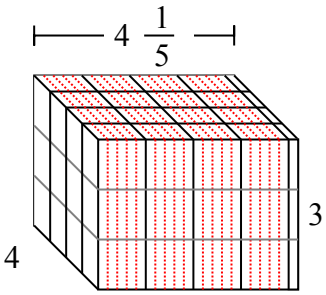

2)

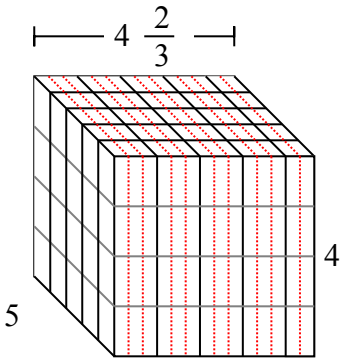

3)

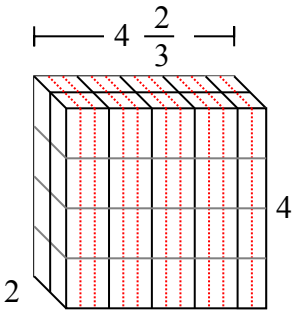

4)

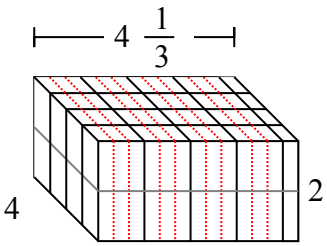

5)

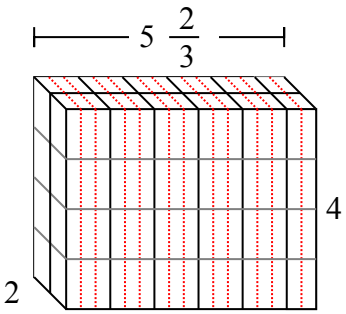

6)

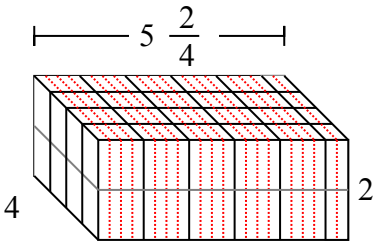

7)

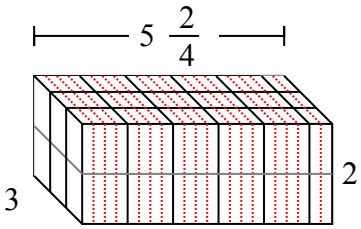

Ответы

об.	$36\ ^{2}/_{3}$ cm
1.	$50\ ^{2}/_{5}$ cm
2.	$93\ ^{1}/_{3}$ cm
3.	$37\ ^{1}/_{3}$ cm
4.	$34\ ^{2}/_{3}$ cm
5.	$45\ ^{1}/_{3}$ cm
6.	44 cm
7.	33 cm

1-7	86	71	57	43	29	14	0

Заполните каждый куб малыми кубами и подсчитайте объем. Измерения проводить в сантиметрах.

об)

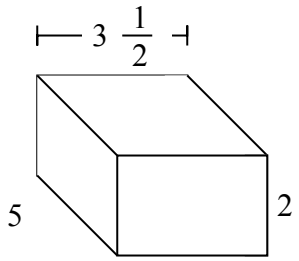

1)

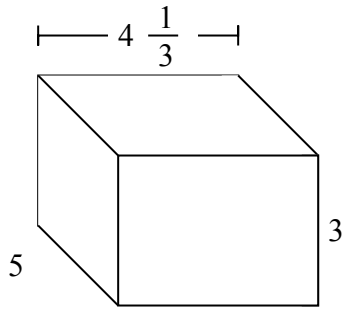

2)

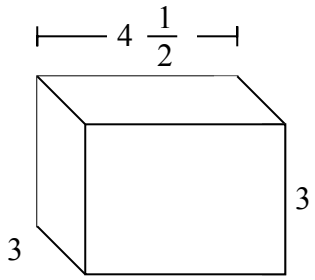

3)

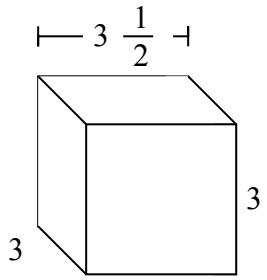

4)

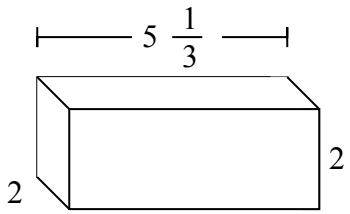

5)

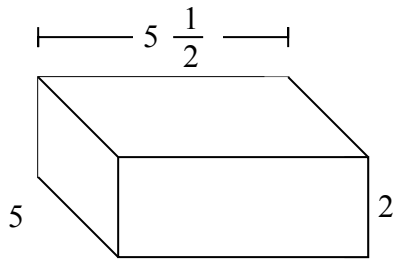

6)

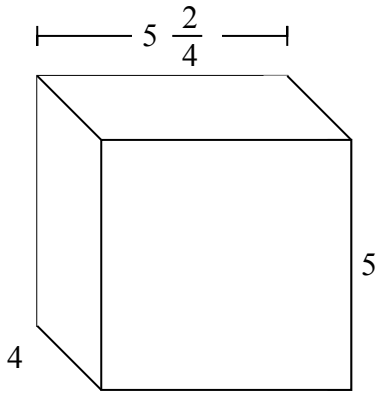

7)

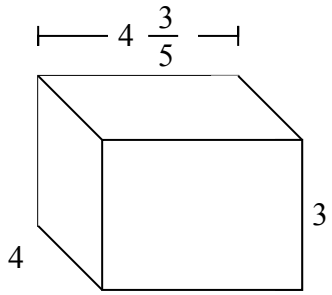

Ответы

об. 35 cm

1. _____

2. _____

3. _____

4. _____

5. _____

6. _____

7. _____

1-7	86	71	57	43	29	14	0

Определение объема по малым частицам Имя: Ключ к правильным ответам

Заполните каждый куб малыми кубами и подсчитайте объем. Измерения проводить в сантиметрах.

об)

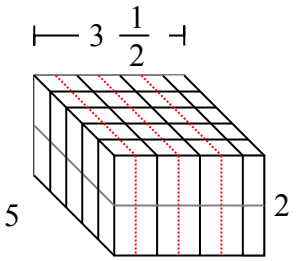

1)

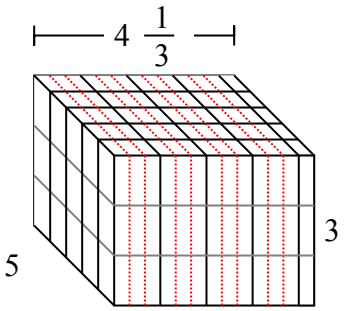

2)

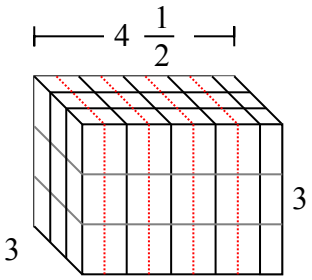

3)

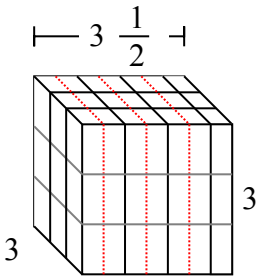

4)

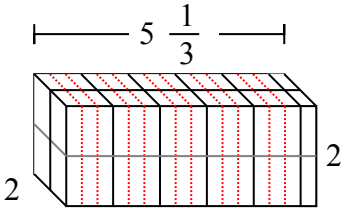

5)

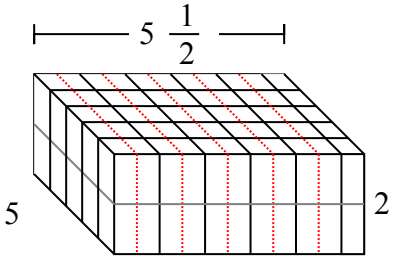

6)

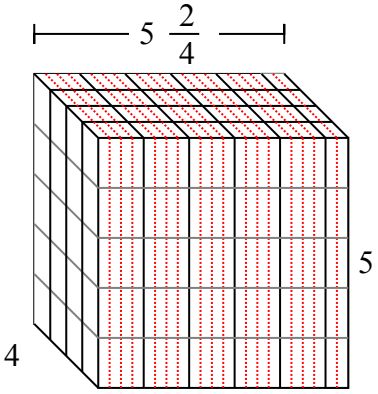

7)

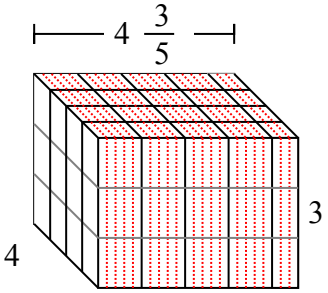

Ответы

об. 35 cm

1. 65 cm

2. 40 $^1/_2$ cm

3. 31 $^1/_2$ cm

4. 21 $^1/_3$ cm

5. 55 cm

6. 110 cm

7. 55 $^1/_5$ cm

1-7	86	71	57	43	29	14	0

Определение объема по малым частицам Имя:

Заполните каждый куб малыми кубами и подсчитайте объем. Измерения проводить в сантиметрах.

об)

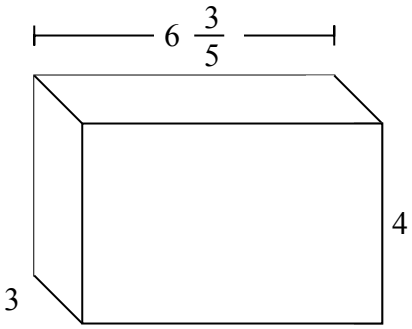

1)

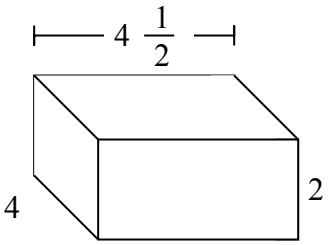

2)

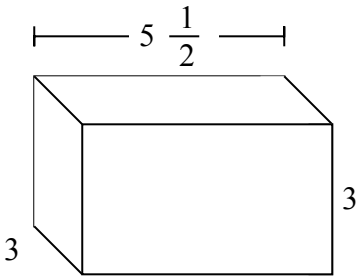

3)

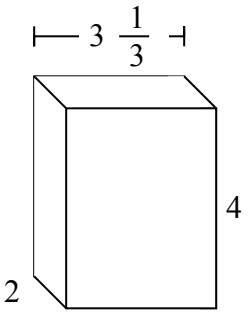

4)

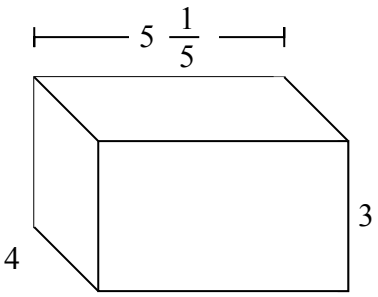

5)

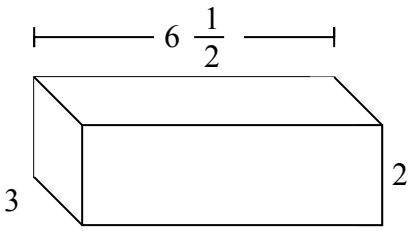

6)

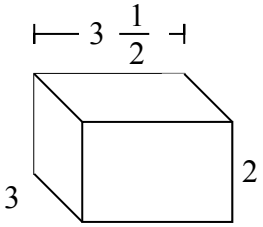

7)

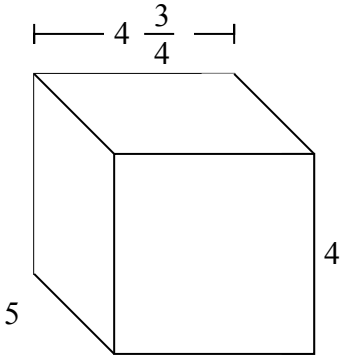

Ответы

об. $79\ ^{1}/_{5}$ cm

1. _____

2. _____

3. _____

4. _____

5. _____

6. _____

7. _____

1-7	86	71	57	43	29	14	0

Определение объема по малым частицам Имя: Ключ к правильным ответам

Заполните каждый куб малыми кубами и подсчитайте объем. Измерения проводить в сантиметрах.

об)

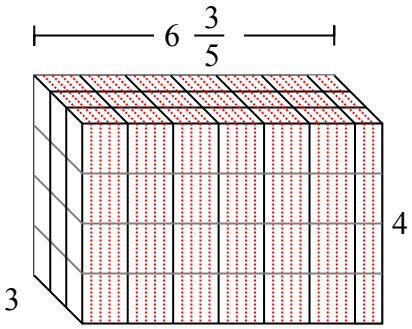

1)

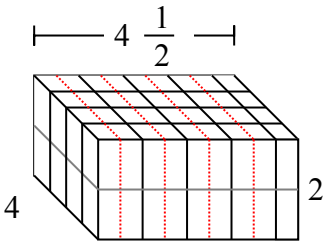

2)

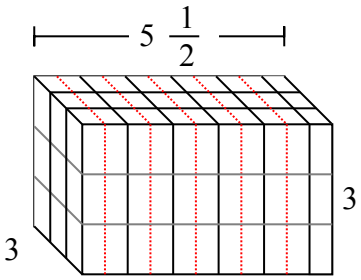

3)

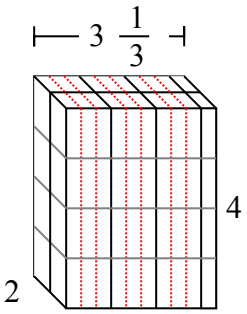

4)

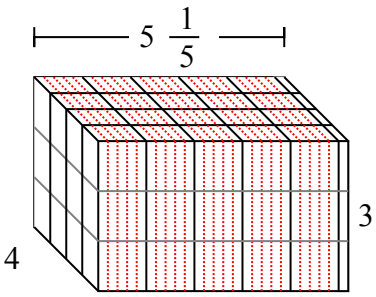

5)

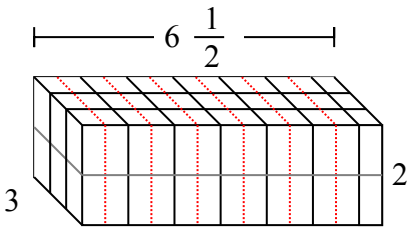

6)

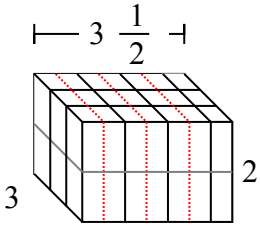

7)

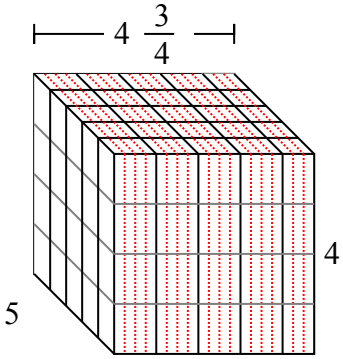

Ответы

об.	79 $^{1}/_{5}$ cm
1.	36 cm
2.	49 $^{1}/_{2}$ cm
3.	26 $^{2}/_{3}$ cm
4.	62 $^{2}/_{5}$ cm
5.	39 cm
6.	21 cm
7.	95 cm

1-7	86	71	57	43	29	14	0

Определение объема по малым частицам Имя:

Заполните каждый куб малыми кубами и подсчитайте объем. Измерения проводить в сантиметрах.

об)

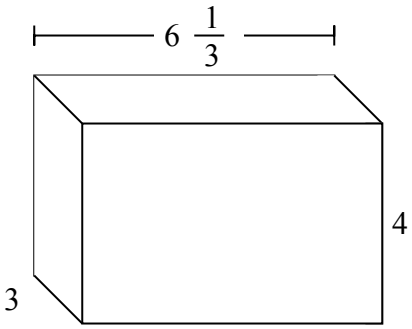

1)

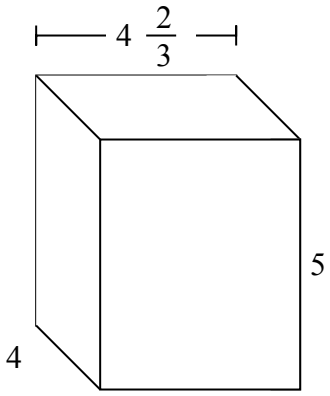

2)

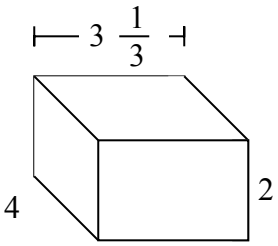

3)

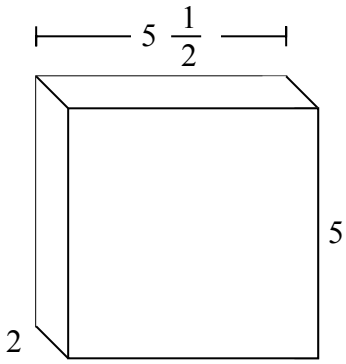

4)

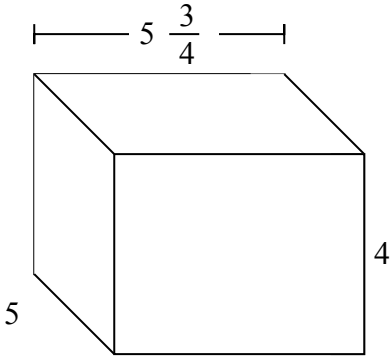

5)

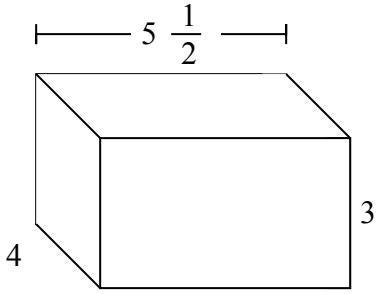

6)

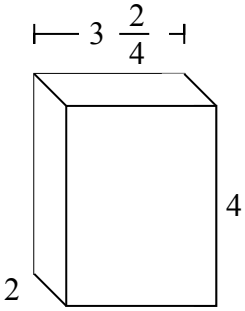

7)

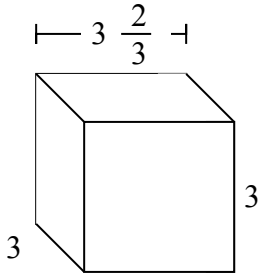

Ответы

об. 76 cm

1. _____

2. _____

3. _____

4. _____

5. _____

6. _____

7. _____

1-7	86	71	57	43	29	14	0

Определение объема по малым частицам Имя: Ключ к правильным ответам

Заполните каждый куб малыми кубами и подсчитайте объем. Измерения проводить в сантиметрах.

об)

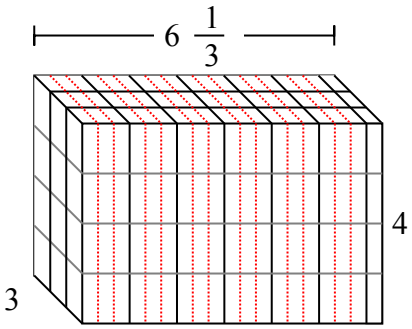

1)

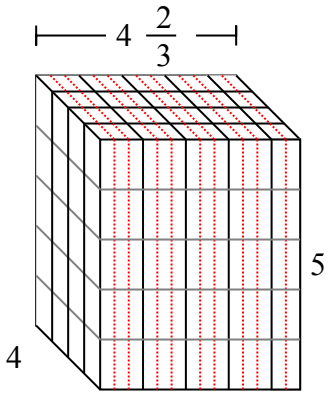

2)

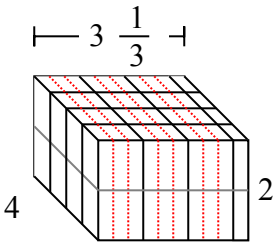

3)

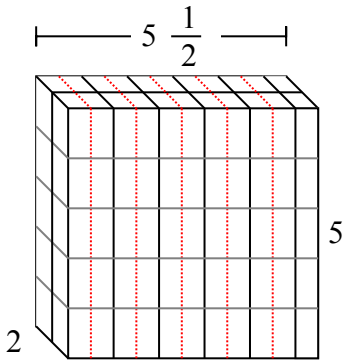

4)

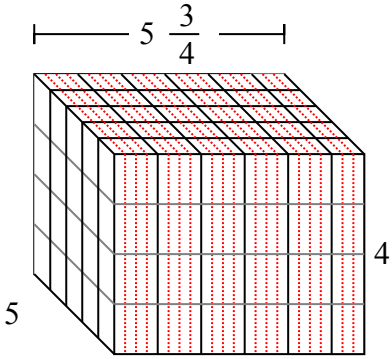

5)

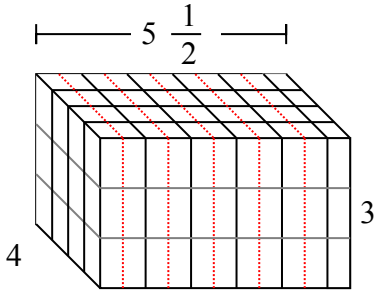

6)

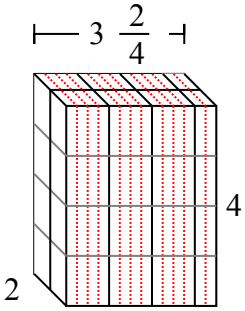

7)

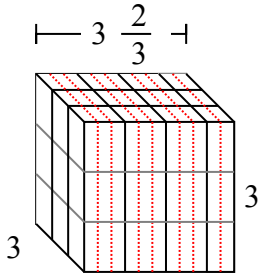

Ответы

об.	76 cm
1.	93 $^{1}/_{3}$ cm
2.	26 $^{2}/_{3}$ cm
3.	55 cm
4.	115 cm
5.	66 cm
6.	28 cm
7.	33 cm

1-7	86	71	57	43	29	14	0

Определение объема по малым частицам Имя:

Заполните каждый куб малыми кубами и подсчитайте объем. Измерения проводить в сантиметрах.

об)

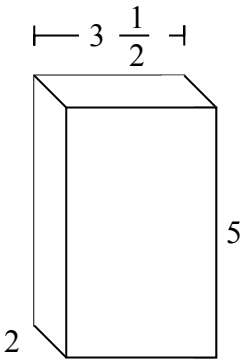

1)

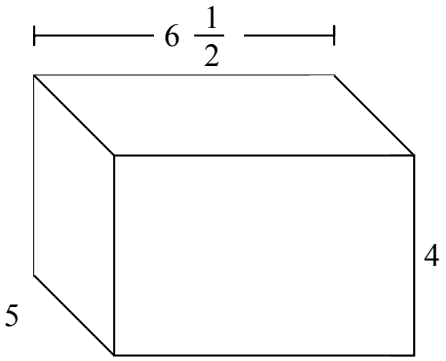

2)

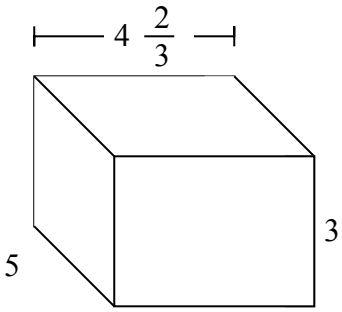

3)

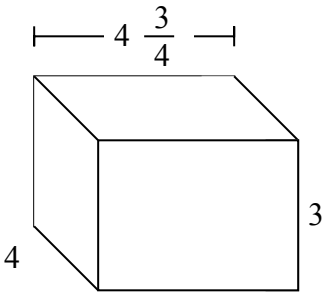

4)

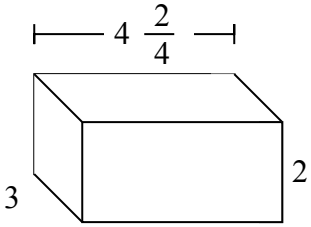

5)

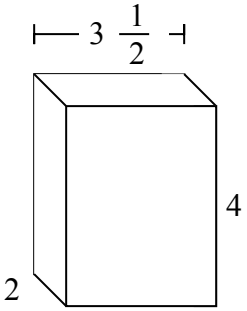

6)

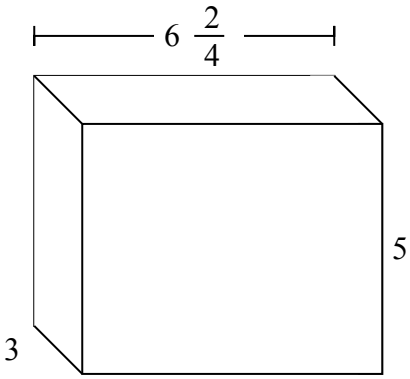

7)

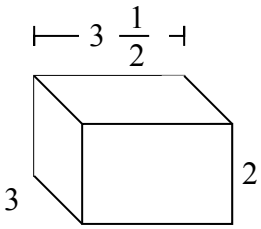

Ответы

об. 35 cm

1. _____

2. _____

3. _____

4. _____

5. _____

6. _____

7. _____

1-7	86	71	57	43	29	14	0

Определение объема по малым частицам Имя: Ключ к правильным ответам

Заполните каждый куб малыми кубами и подсчитайте объем. Измерения проводить в сантиметрах.

об)

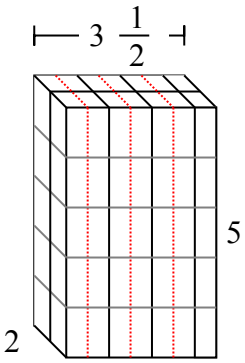

1)

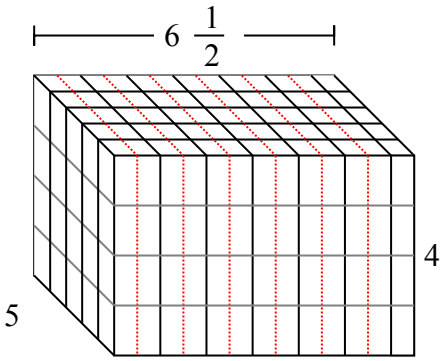

2)

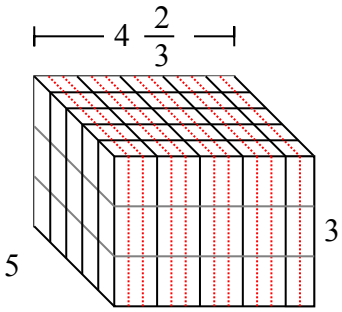

3)

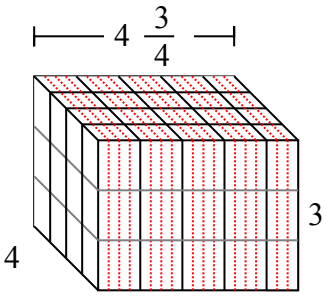

4)

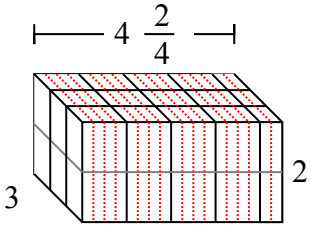

5)

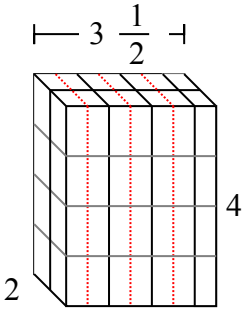

6)

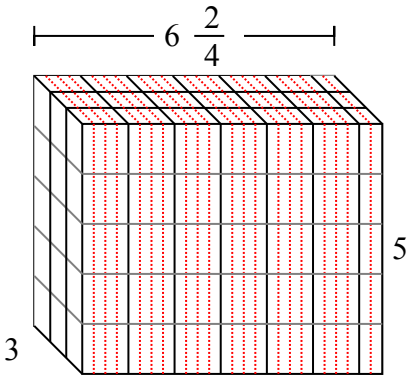

7)

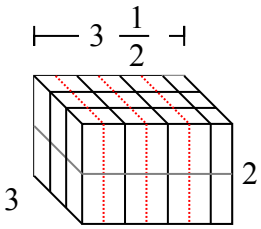

Ответы

об.	35 cm
1.	130 cm
2.	70 cm
3.	57 cm
4.	27 cm
5.	28 cm
6.	$97\ ^{2}/_{4}$ cm
7.	21 cm

1-7	86	71	57	43	29	14	0

Определение объема по малым частицам Имя:

Заполните каждый куб малыми кубами и подсчитайте объем. Измерения проводить в сантиметрах.

об)

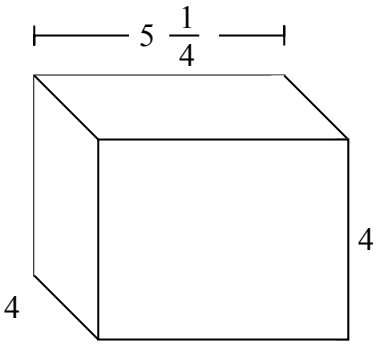

1)

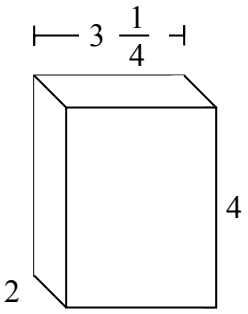

2)

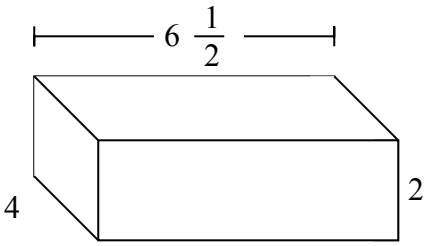

3)

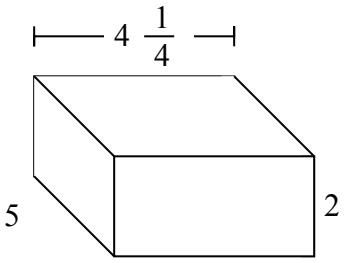

4)

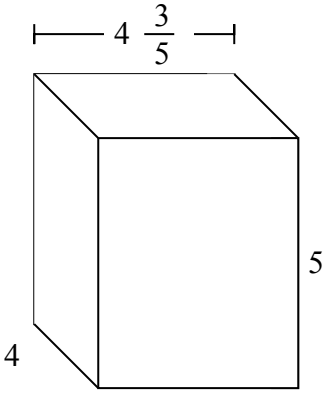

5)

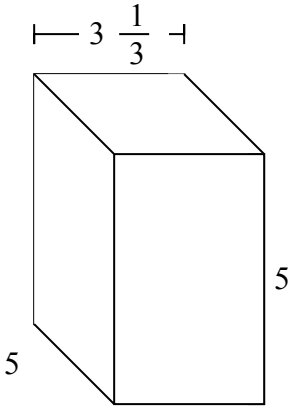

6)

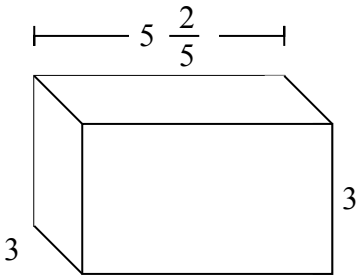

7)

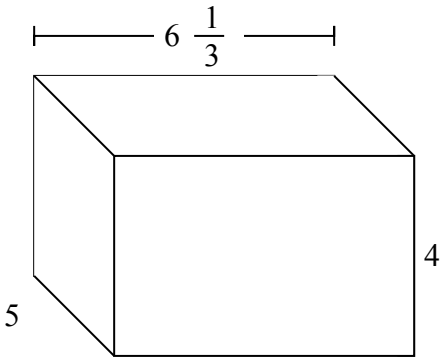

Ответы

об. 84 cm

1. _____

2. _____

3. _____

4. _____

5. _____

6. _____

7. _____

1-7	86	71	57	43	29	14	0

Определение объема по малым частицам Имя: Ключ к правильным ответам

Заполните каждый куб малыми кубами и подсчитайте объем. Измерения проводить в сантиметрах.

об)

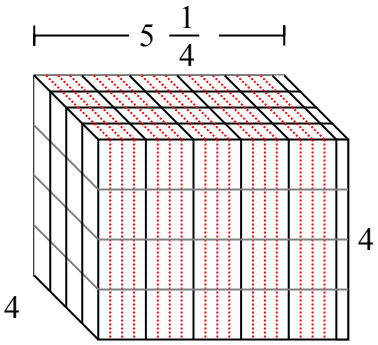

1)

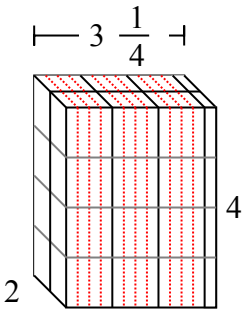

2)

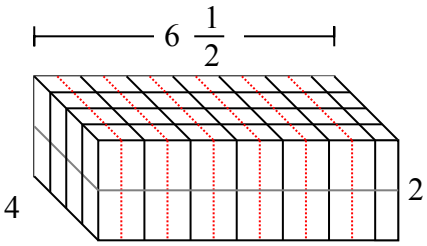

3)

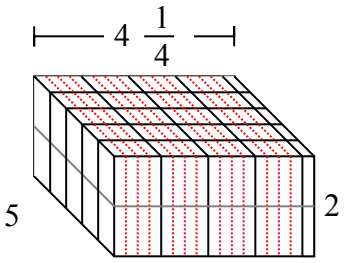

4)

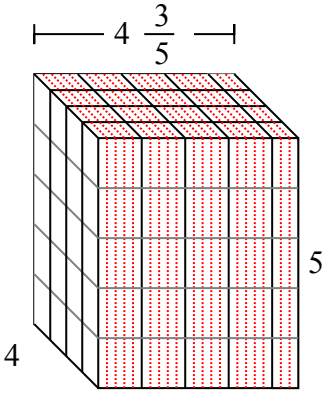

5)

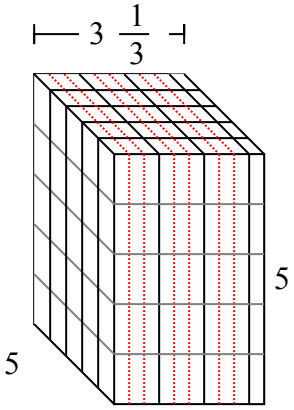

6)

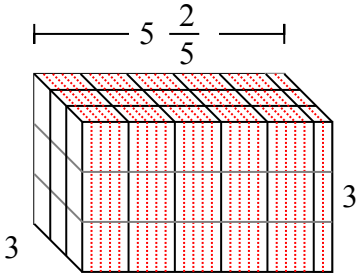

7)

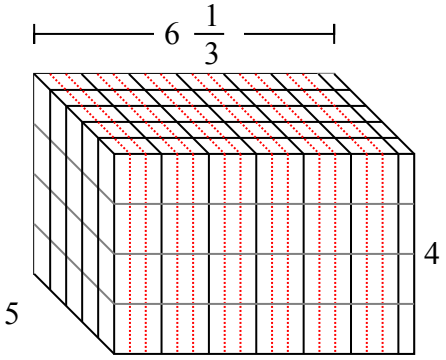

Ответы

об.	84 cm
1.	26 cm
2.	52 cm
3.	$42\ ^{2}/_{4}$ cm
4.	92 cm
5.	$83\ ^{1}/_{3}$ cm
6.	$48\ ^{3}/_{5}$ cm
7.	$126\ ^{2}/_{3}$ cm

1-7	86	71	57	43	29	14	0

Определение объема по малым частицам Имя:

Заполните каждый куб малыми кубами и подсчитайте объем. Измерения проводить в сантиметрах.

об)

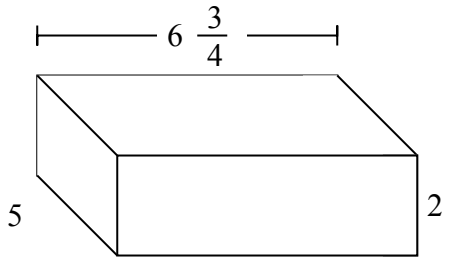

1)

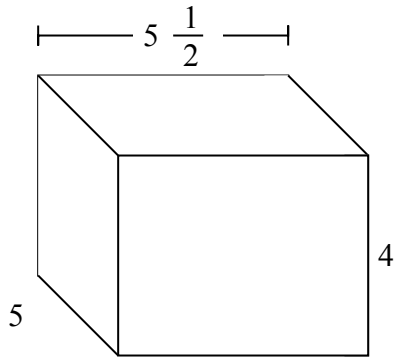

2)

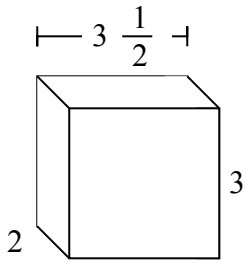

3)

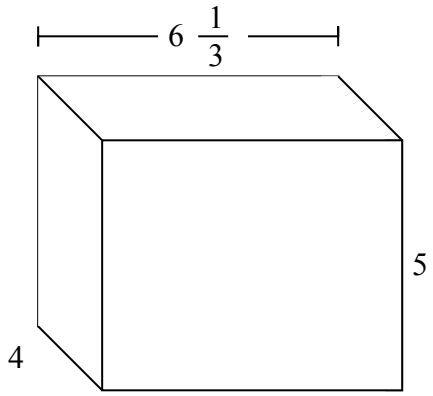

4)

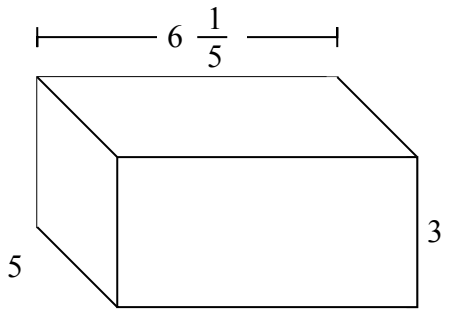

5)

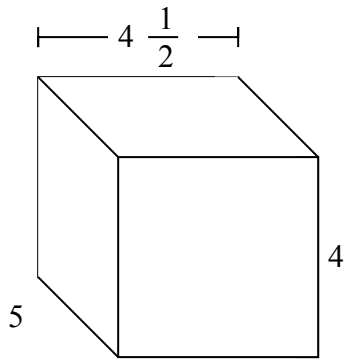

6)

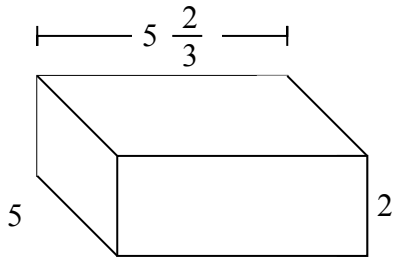

7)

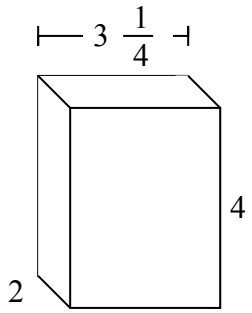

Ответы

об. $67\ ^{2}/_{4}$ cm

1. _____

2. _____

3. _____

4. _____

5. _____

6. _____

7. _____

1-7	86	71	57	43	29	14	0

Определение объема по малым частицам Имя: Ключ к правильным ответам

Заполните каждый куб малыми кубами и подсчитайте объем. Измерения проводить в сантиметрах.

об)

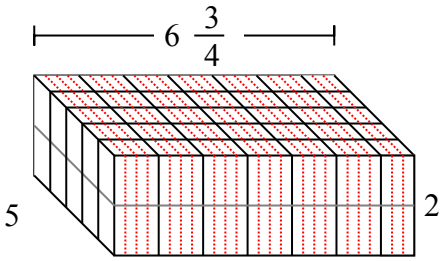

1)

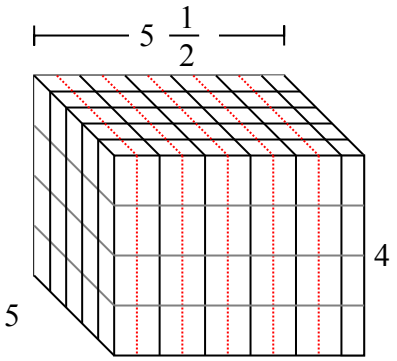

2)

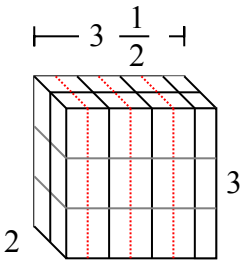

3)

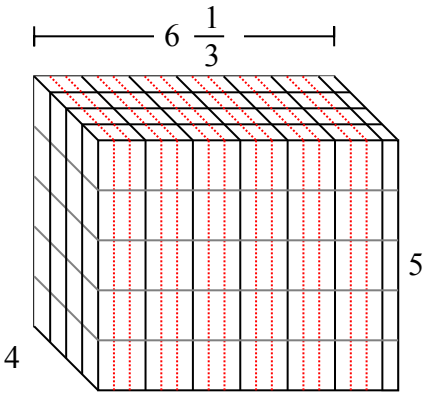

4)

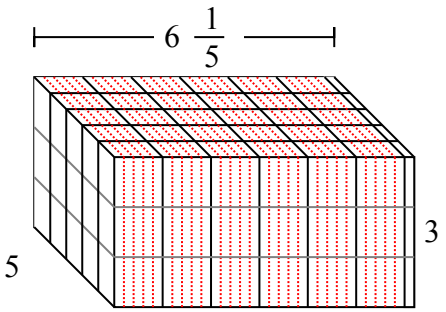

5)

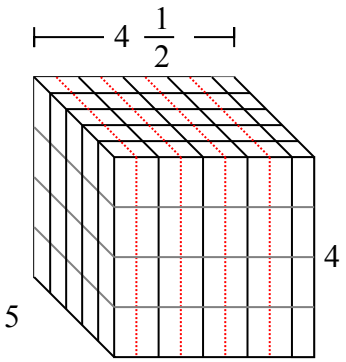

6)

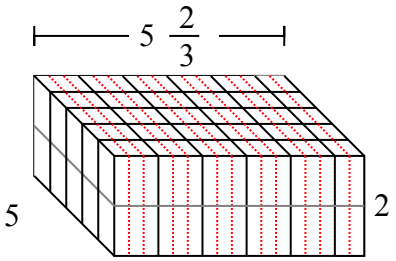

7)

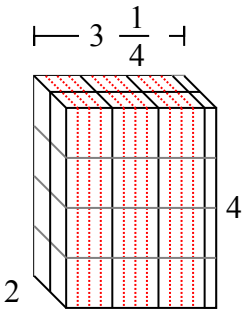

Ответы

об.	$67\ ^{2}/_{4}$ cm
1.	110 cm
2.	21 cm
3.	$126\ ^{2}/_{3}$ cm
4.	93 cm
5.	90 cm
6.	$56\ ^{2}/_{3}$ cm
7.	26 cm

1-7	86	71	57	43	29	14	0

Определение объема по малым частицам Имя:

Заполните каждый куб малыми кубами и подсчитайте объем. Измерения проводить в сантиметрах.

об)

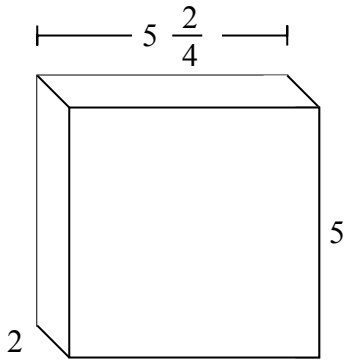

1)

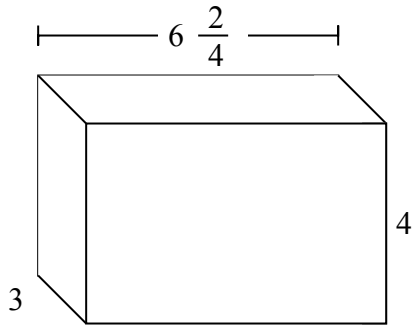

2)

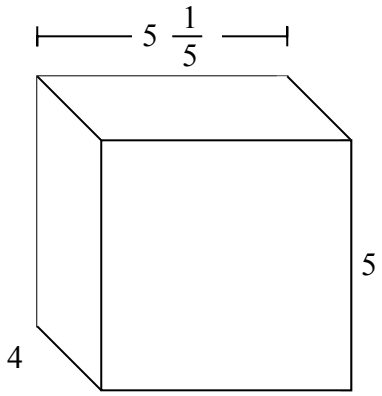

3)

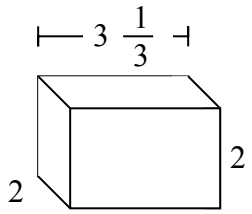

4)

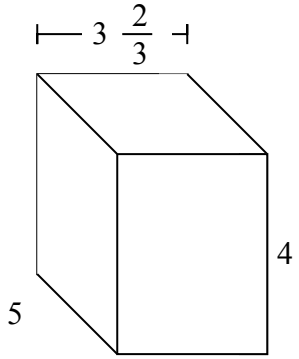

5)

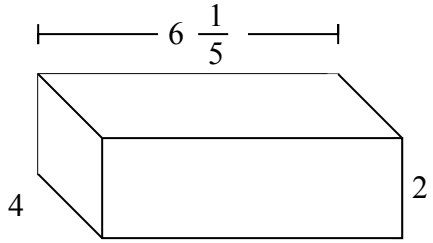

6)

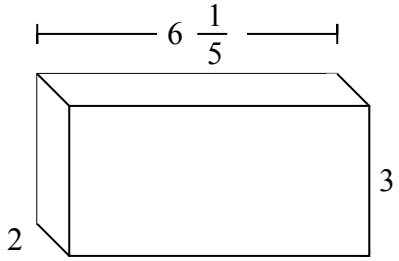

7)

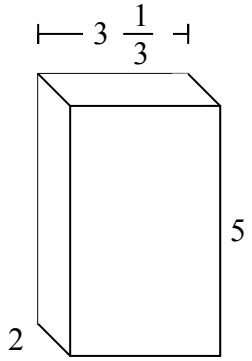

Ответы

об. 55 cm

1. _____

2. _____

3. _____

4. _____

5. _____

6. _____

7. _____

1-7	86	71	57	43	29	14	0

Определение объема по малым частицам Имя: Ключ к правильным ответам

Заполните каждый куб малыми кубами и подсчитайте объем. Измерения проводить в сантиметрах.

об)

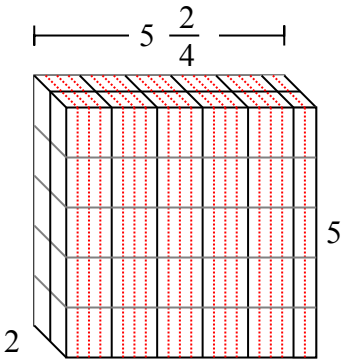

1)

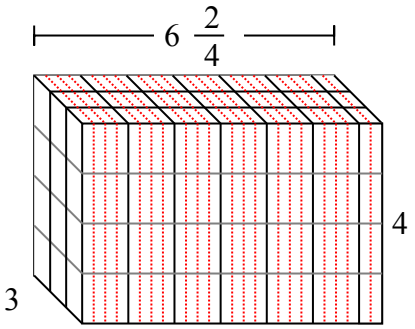

2)

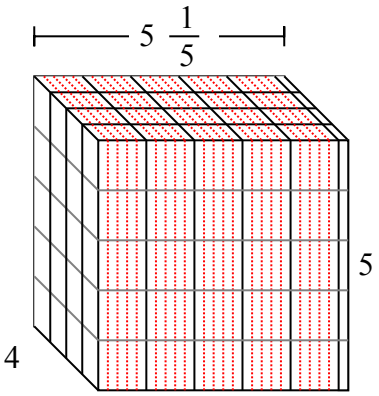

3)

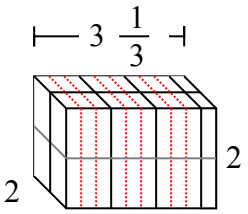

4)

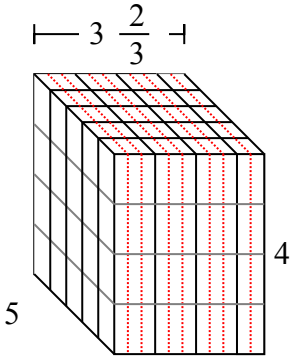

5)

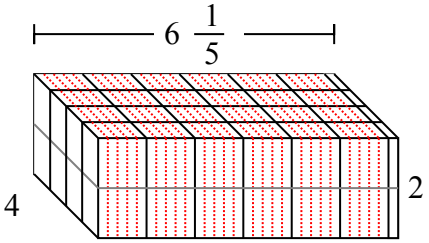

6)

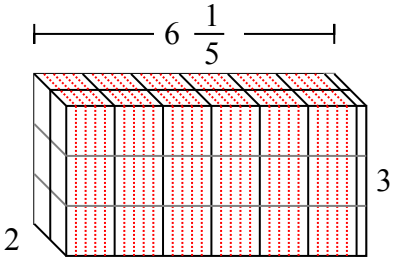

7)

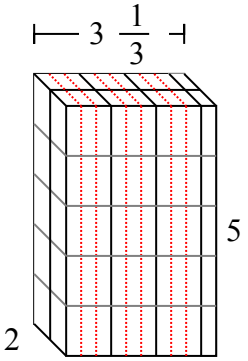

Ответы

об.	55 cm
1.	78 cm
2.	104 cm
3.	$13\ ^1/_3$ cm
4.	$73\ ^1/_3$ cm
5.	$49\ ^3/_5$ cm
6.	$37\ ^1/_5$ cm
7.	$33\ ^1/_3$ cm

1-7	86	71	57	43	29	14	0

Определение объема по малым частицам Имя:

Заполните каждый куб малыми кубами и подсчитайте объем. Измерения проводить в сантиметрах.

об)

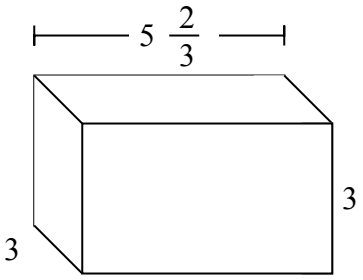

1)

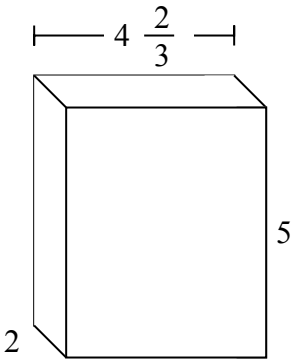

2)

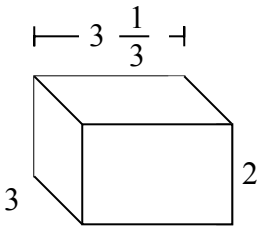

3)

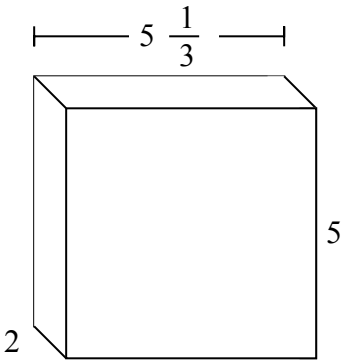

4)

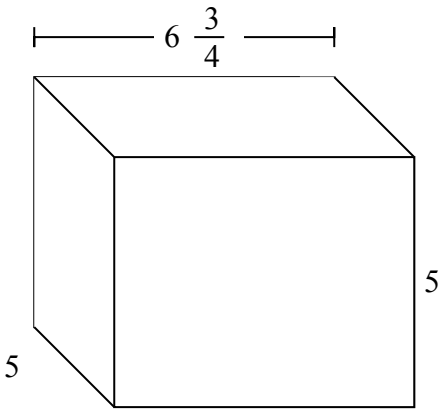

5)

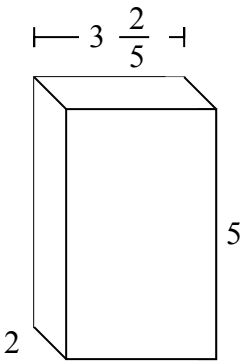

6)

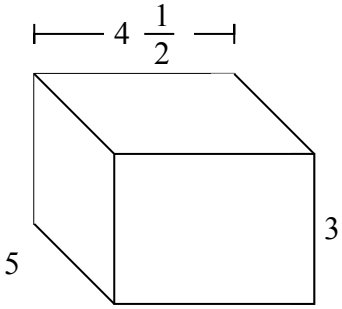

7)

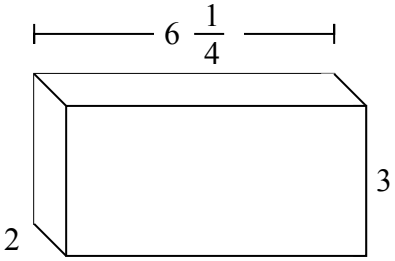

Ответы

об. 51 cm

1. _____

2. _____

3. _____

4. _____

5. _____

6. _____

7. _____

1-7	86	71	57	43	29	14	0

Определение объема по малым частицам Имя: Ключ к правильным ответам

Заполните каждый куб малыми кубами и подсчитайте объем. Измерения проводить в сантиметрах.

об)

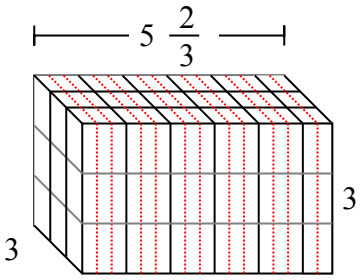

1)

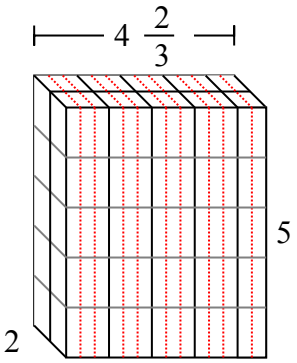

2)

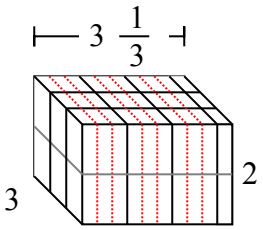

3)

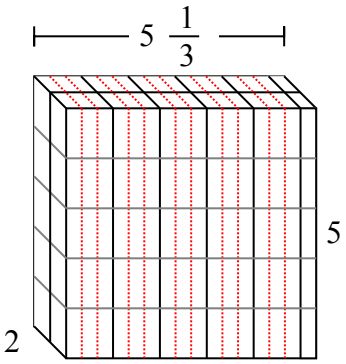

4)

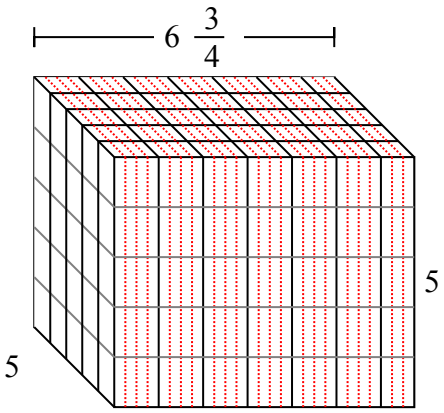

5)

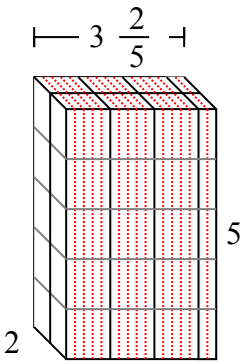

6)

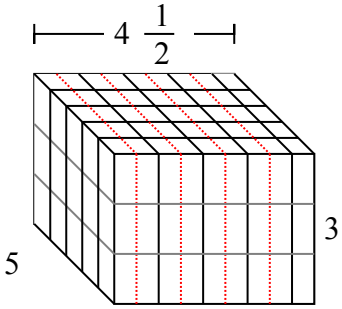

7)

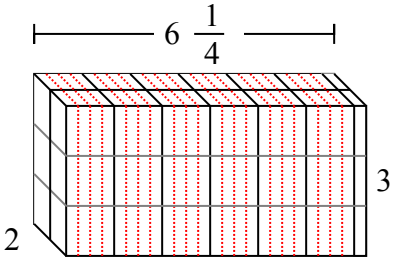

Ответы

об. 51 cm

1. $46\ ^{2}/_{3}$ cm

2. 20 cm

3. $53\ ^{1}/_{3}$ cm

4. $168\ ^{3}/_{4}$ cm

5. 34 cm

6. $67\ ^{1}/_{2}$ cm

7. $37\ ^{2}/_{4}$ cm

1-7	86	71	57	43	29	14	0

Определение объема по малым частицам Имя:

Заполните каждый куб малыми кубами и подсчитайте объем. Измерения проводить в сантиметрах.

об)

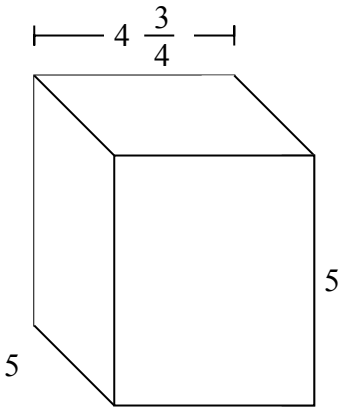

1)

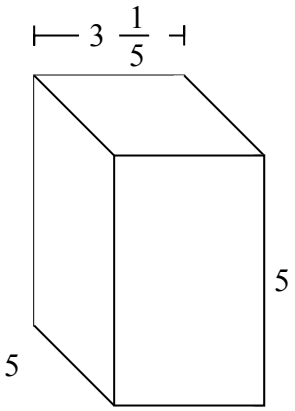

2)

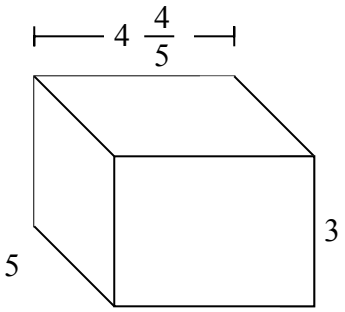

3)

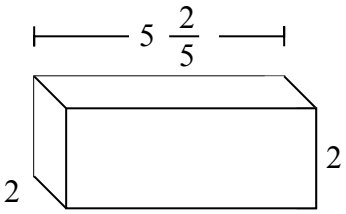

4)

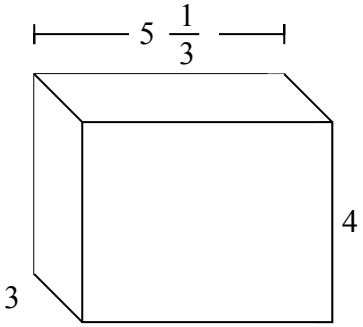

5)

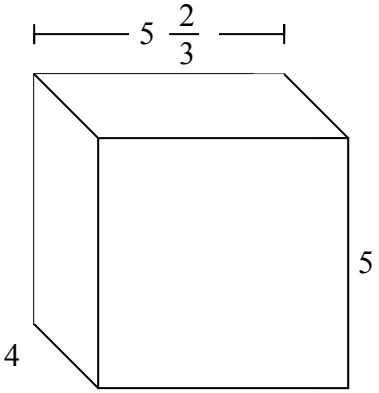

6)

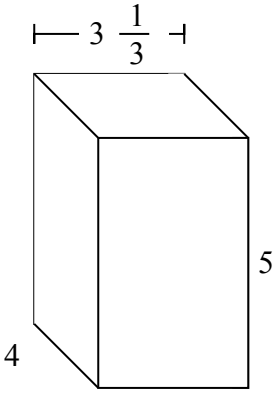

7)

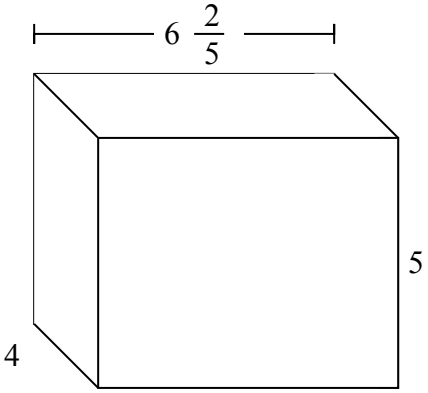

Ответы

об. **118 $^{3}/_{4}$ cm**

1. _____

2. _____

3. _____

4. _____

5. _____

6. _____

7. _____

1-7	86	71	57	43	29	14	0

Определение объема по малым частицам Имя: Ключ к правильным ответам

Заполните каждый куб малыми кубами и подсчитайте объем. Измерения проводить в сантиметрах.

об)

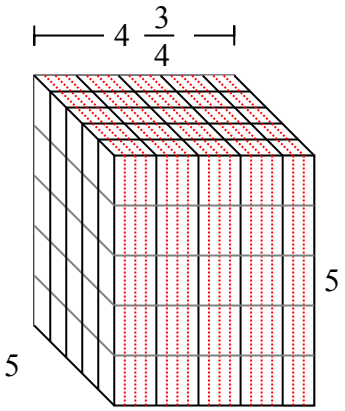

1)

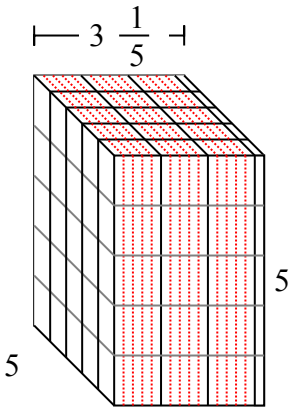

2)

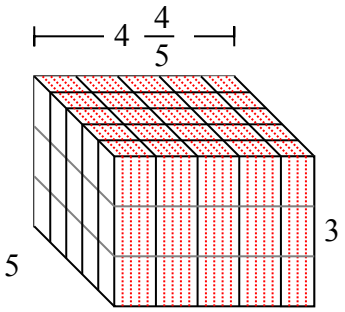

3)

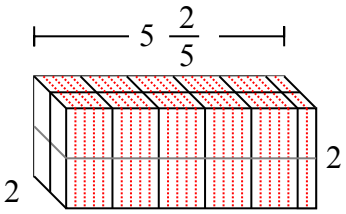

4)

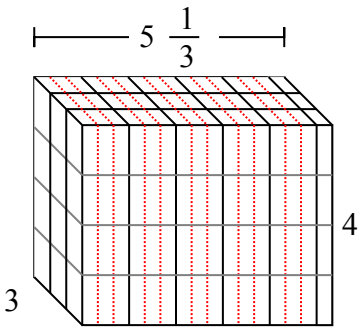

5)

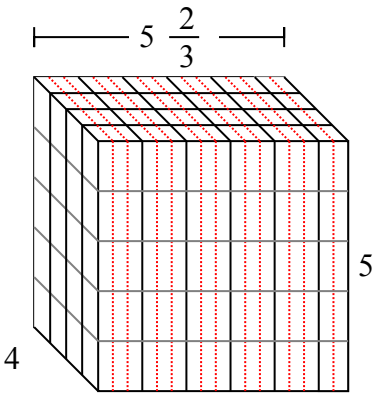

6)

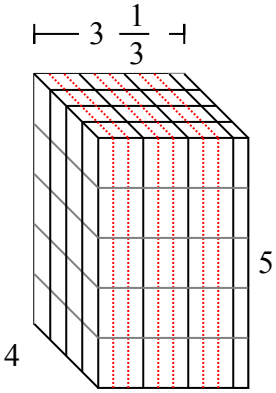

7)

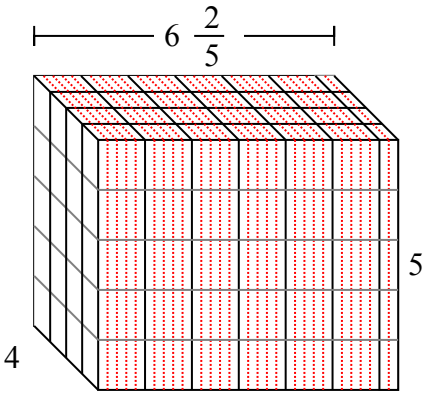

Ответы

об.	$118\ ^{3}/_{4}$ cm
1.	80 cm
2.	72 cm
3.	$21\ ^{3}/_{5}$ cm
4.	64 cm
5.	$113\ ^{1}/_{3}$ cm
6.	$66\ ^{2}/_{3}$ cm
7.	128 cm

1-7	86	71	57	43	29	14	0