Определение объема по малым частицам Имя:

Заполните каждый куб малыми кубами и подсчитайте объем. Измерения проводить в сантиметрах.

об)

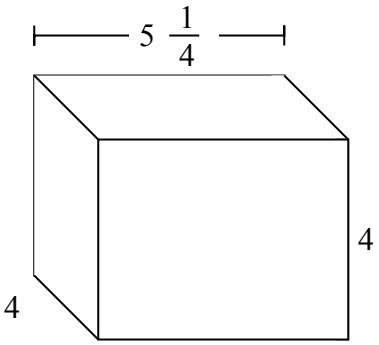

1)

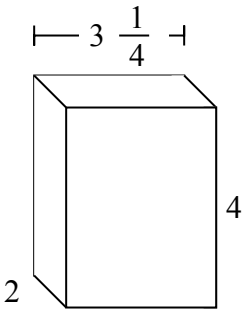

2)

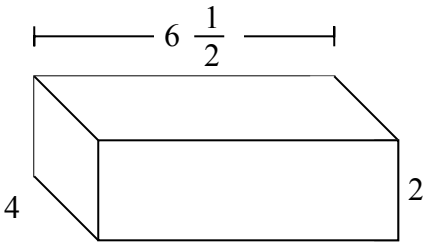

3)

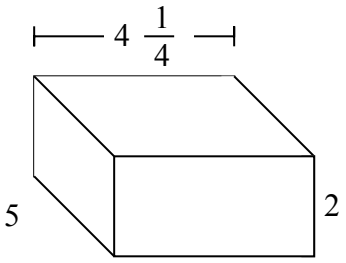

4)

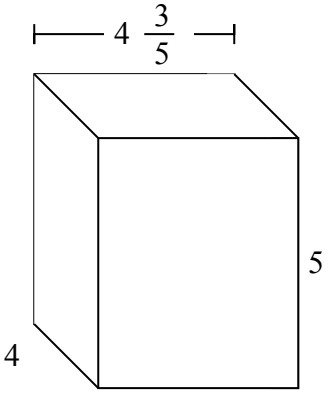

5)

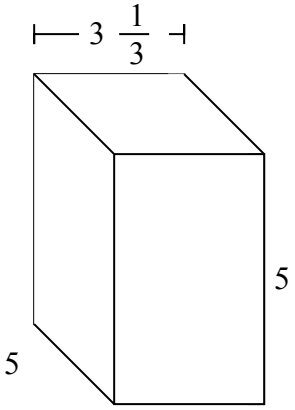

6)

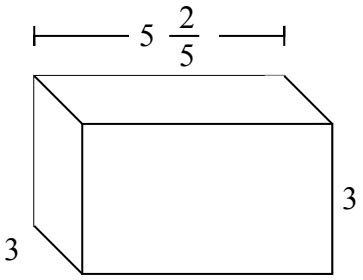

7)

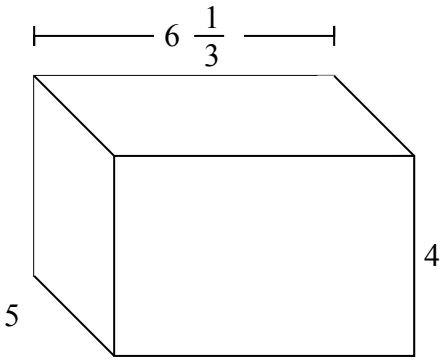

Ответы

об. 84 cm

1. _____

2. _____

3. _____

4. _____

5. _____

6. _____

7. _____

1-7	86	71	57	43	29	14	0

Определение объема по малым частицам Имя: Ключ к правильным ответам

Заполните каждый куб малыми кубами и подсчитайте объем. Измерения проводить в сантиметрах.

об)

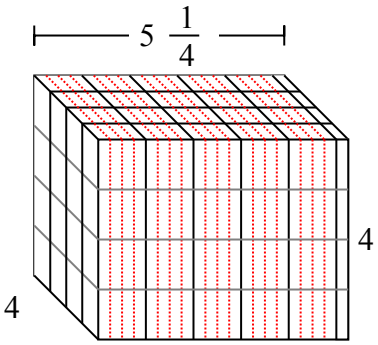

1)

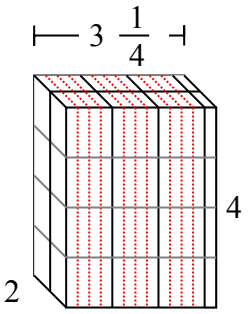

2)

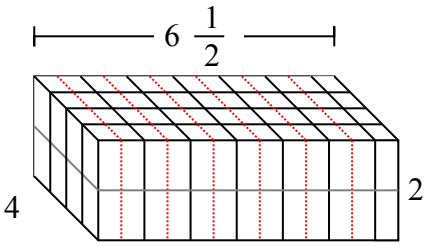

3)

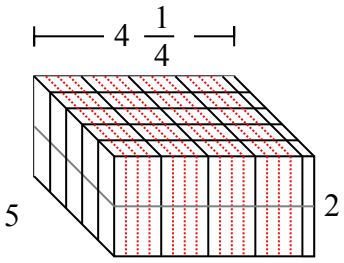

4)

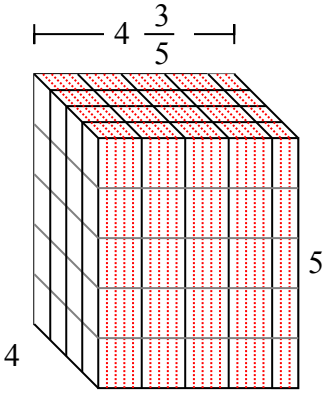

5)

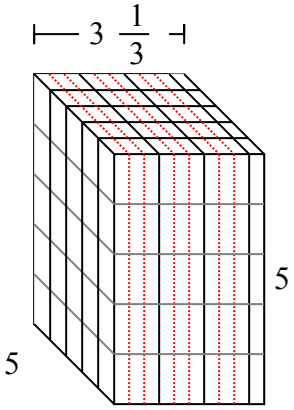

6)

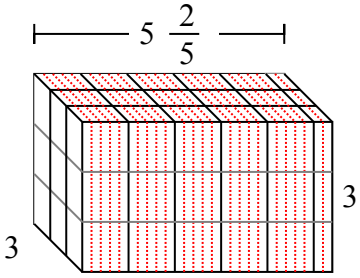

7)

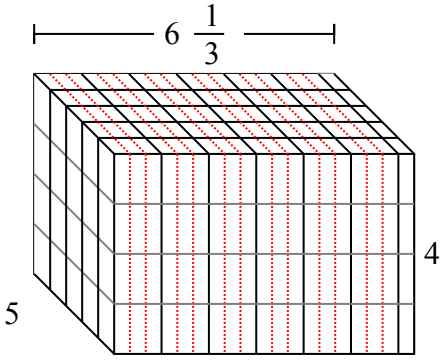

Ответы

об.	84 cm
1.	26 cm
2.	52 cm
3.	$42\ ^{2}/_{4}$ cm
4.	92 cm
5.	$83\ ^{1}/_{3}$ cm
6.	$48\ ^{3}/_{5}$ cm
7.	$126\ ^{2}/_{3}$ cm

1-7	86	71	57	43	29	14	0