Определение объема по малым частицам Имя:

Заполните каждый куб малыми кубами и подсчитайте объем. Измерения проводить в сантиметрах.

об)

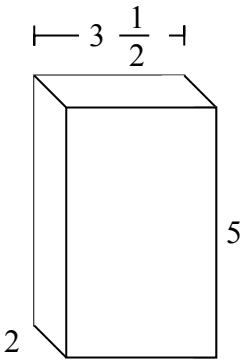

1)

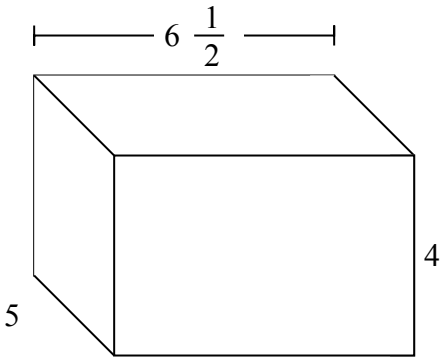

2)

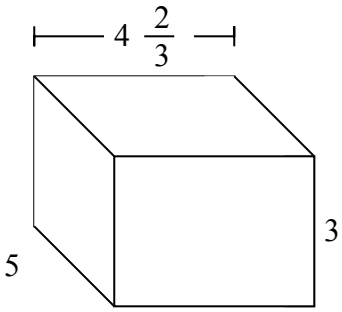

3)

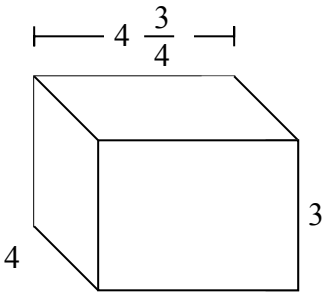

4)

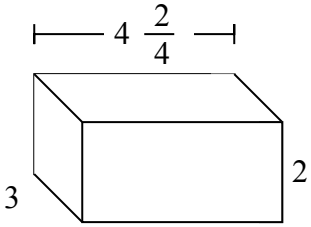

5)

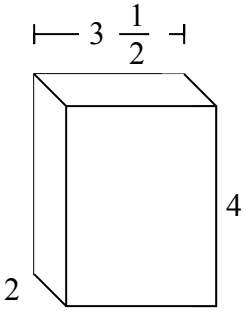

6)

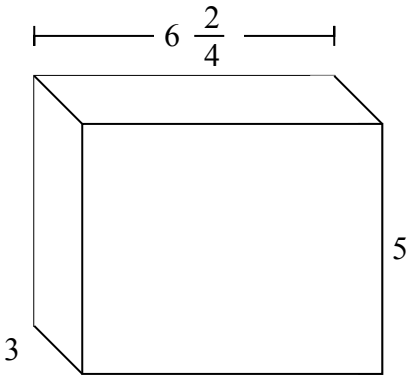

7)

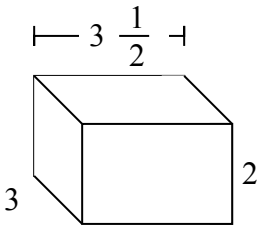

Ответы

об. 35 cm

1. _____

2. _____

3. _____

4. _____

5. _____

6. _____

7. _____

1-7	86	71	57	43	29	14	0

Определение объема по малым частицам Имя: Ключ к правильным ответам

Заполните каждый куб малыми кубами и подсчитайте объем. Измерения проводить в сантиметрах.

об)

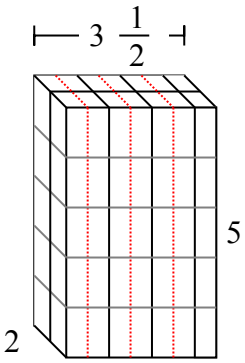

1)

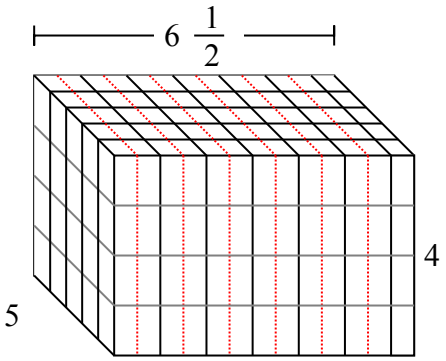

2)

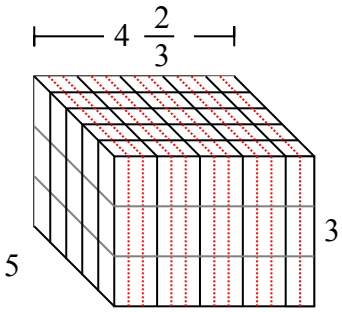

3)

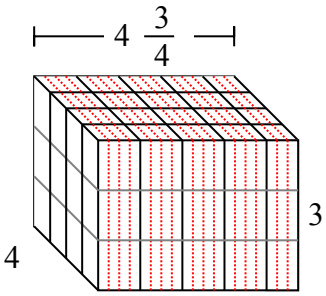

4)

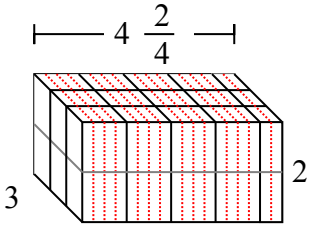

5)

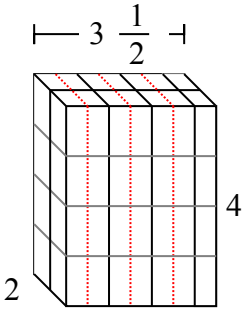

6)

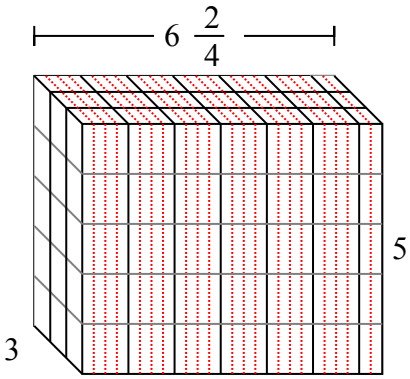

7)

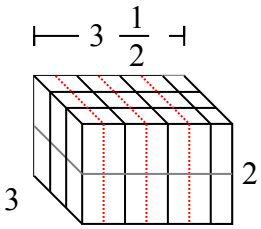

Ответы

об.	35 cm
1.	130 cm
2.	70 cm
3.	57 cm
4.	27 cm
5.	28 cm
6.	$97\ ^{2}/_{4}$ cm
7.	21 cm

1-7	86	71	57	43	29	14	0