Определите общий объем показанных фигур.

1)

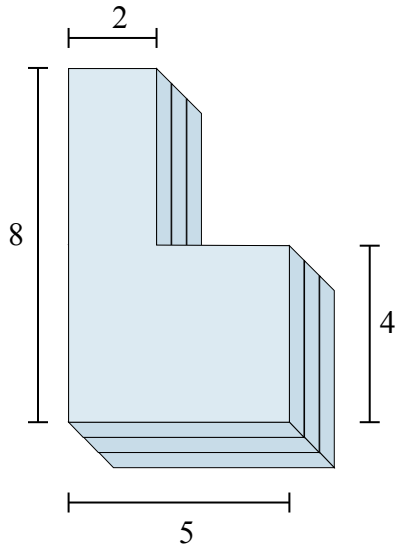

2)

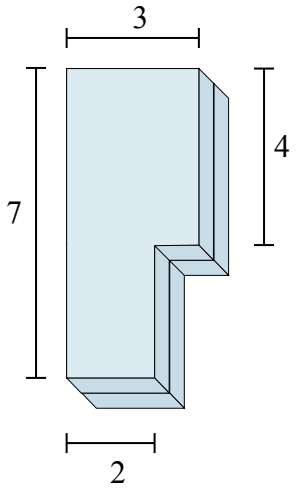

3)

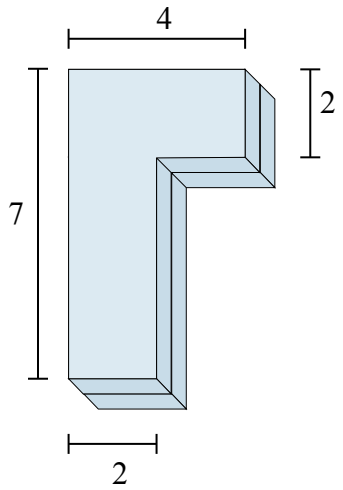

4)

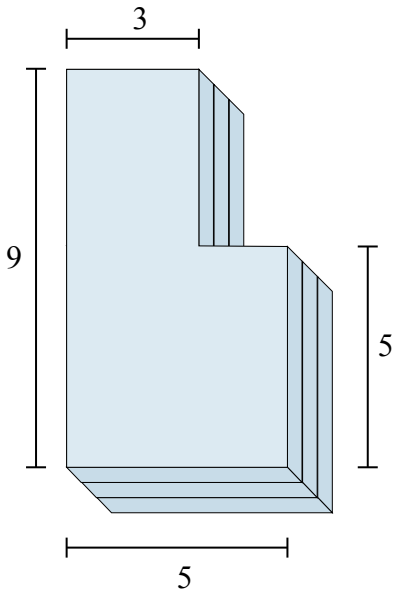

5)

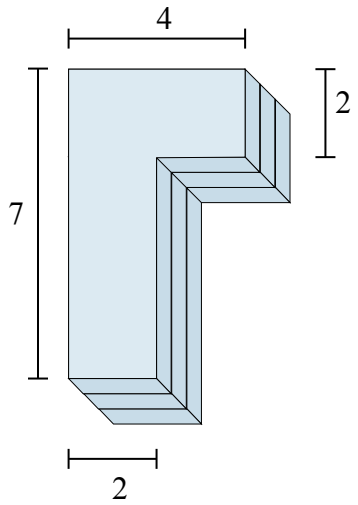

6)

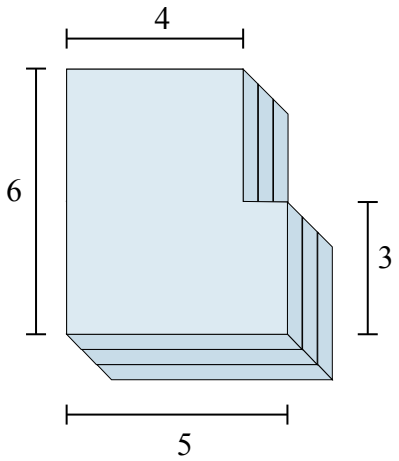

Ответы

1. _____
2. _____
3. _____
4. _____
5. _____
6. _____

1-6	83	67	50	33	17	0

Определите общий объем показанных фигур.

1)

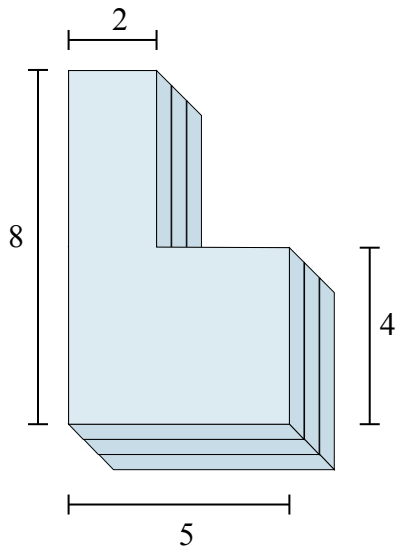

2)

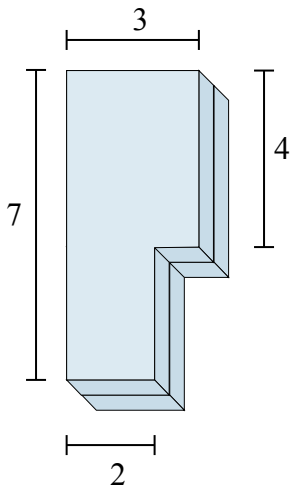

3)

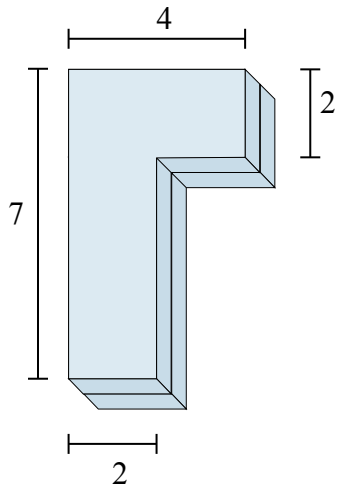

4)

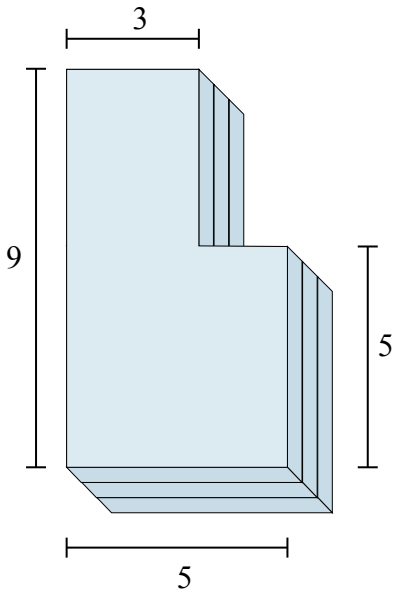

5)

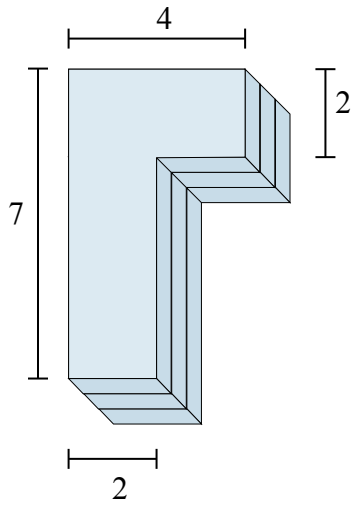

6)

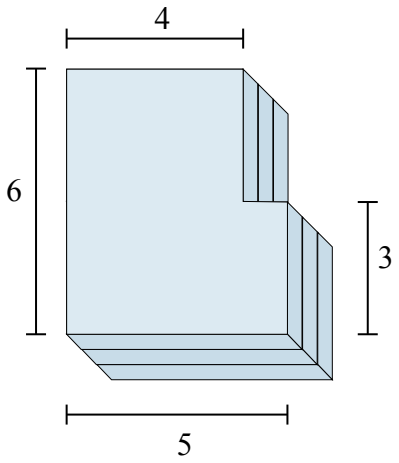

Ответы

1. 84 cm^3
2. 36 cm^3
3. 36 cm^3
4. 111 cm^3
5. 54 cm^3
6. 81 cm^3

1-6	83	67	50	33	17	0

Нахождение общего объема Имя:

Определите общий объем показанных фигур.

1)

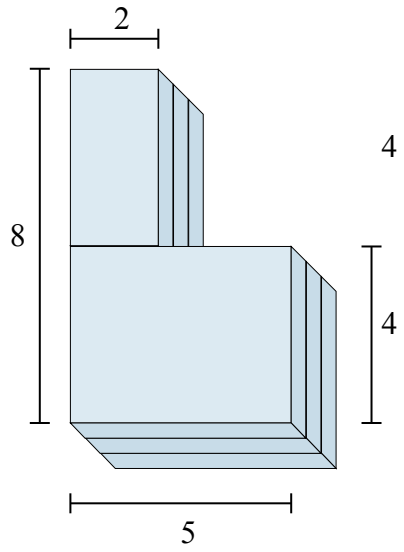

2)

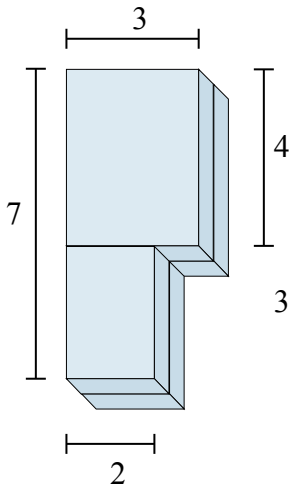

3)

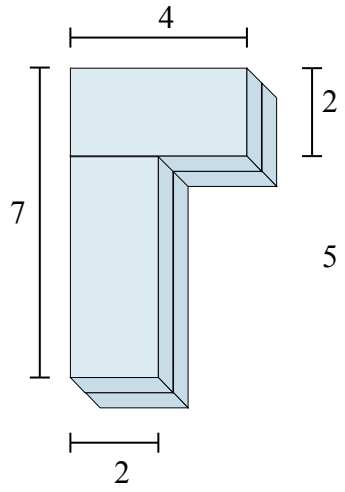

4)

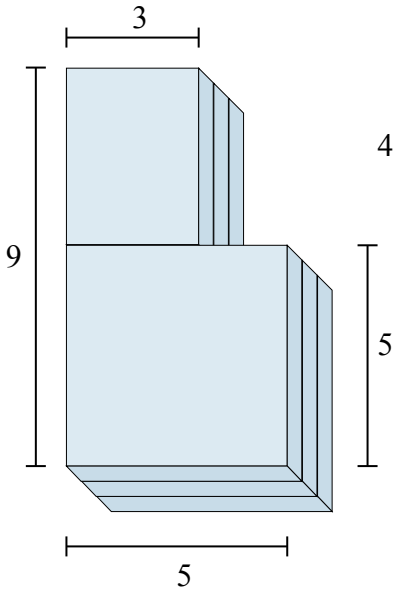

5)

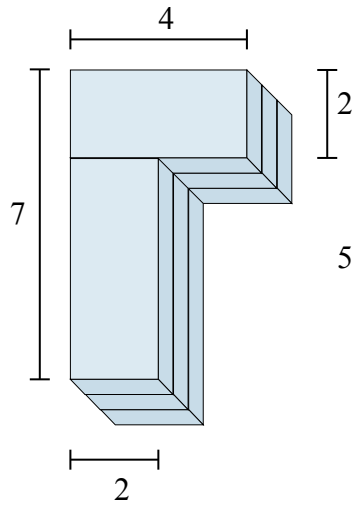

6)

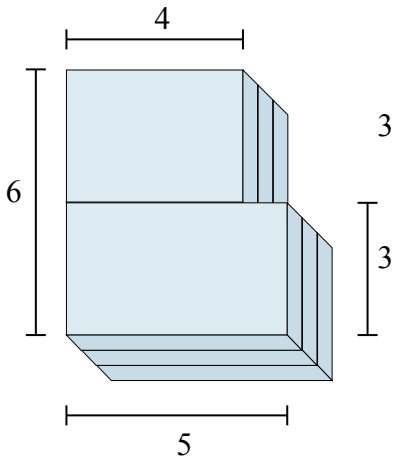

Ответы

1. _____
2. _____
3. _____
4. _____
5. _____
6. _____

1-6	83	67	50	33	17	0